RENTA SURI

DISTRIBUCIÓN · ALQUILER · VENTA

Agente Autorizado
Authorized Agent
Agent Autorisé

SURI
Shelter Units for Rapid Installation

contact@rentasuri.com
+34 965 03 98 61 / +34 688 43 07 97
c/ Ana Navarro 8, Bajo 1 - 03007 Alicante(Spain)
https://www.rentasuri.com

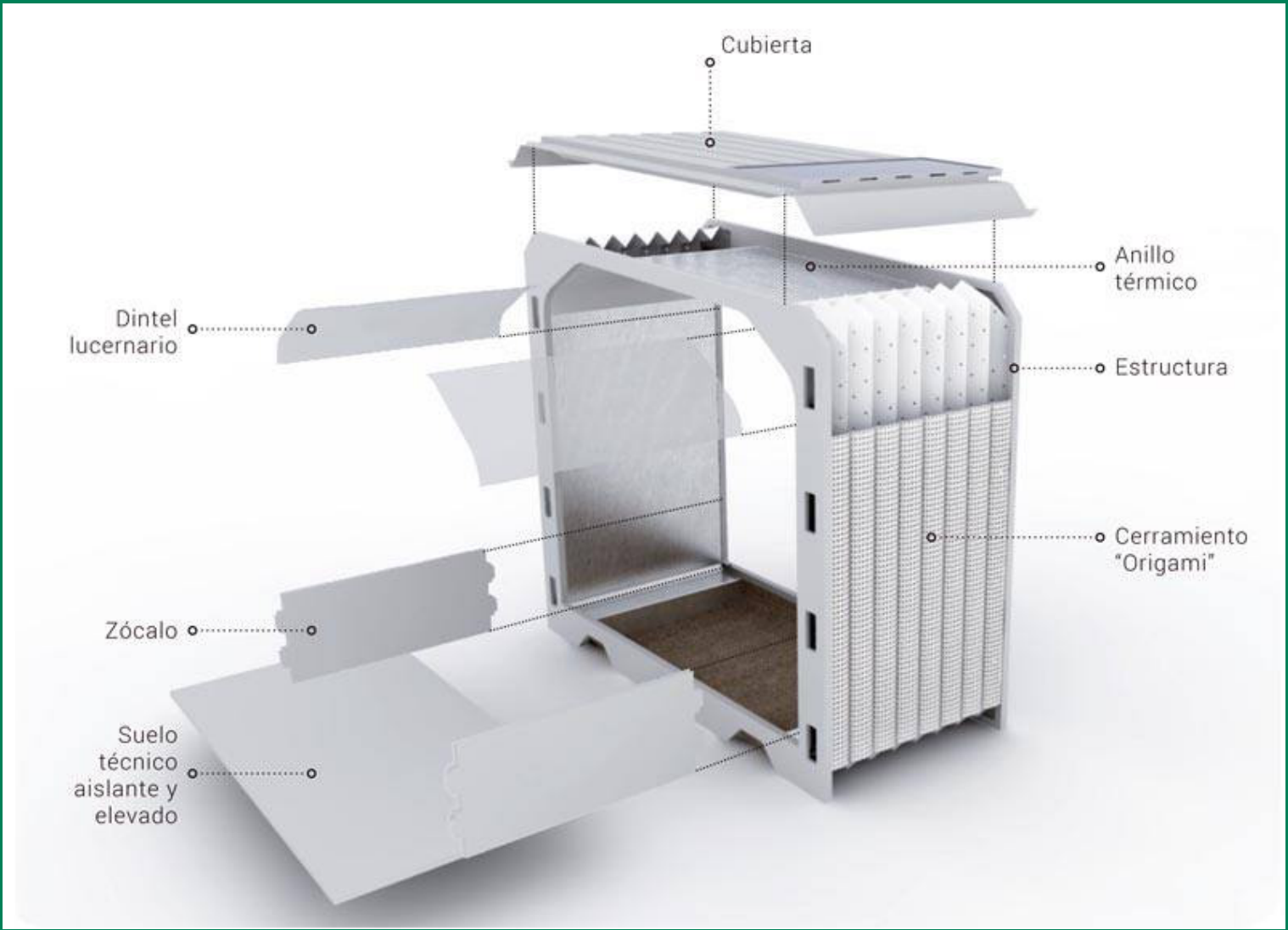

1

UD

RENTA SURI
DISTRIBUCIÓN · ALQUILER · VENTA
AfriArgel
Agente Autorizado
Authorized Agent
Agent Autorisé
SURI
Shelter Units for Rapid Installation

contact@rentasuri.com
+34 965 03 98 61 / +34 688 43 07 97
c/ Ana Navarro 8, Bajo 1 - 03007 Alicante(Spain)
https://www.rentasuri.com

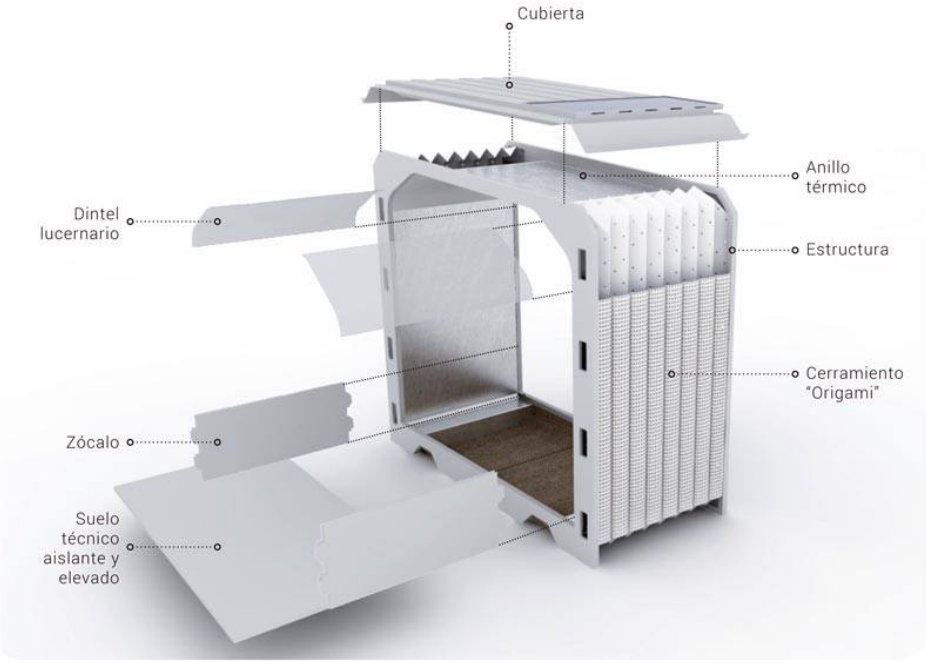

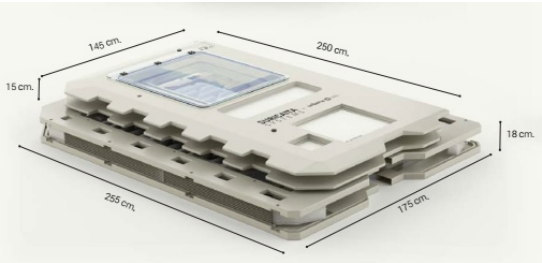

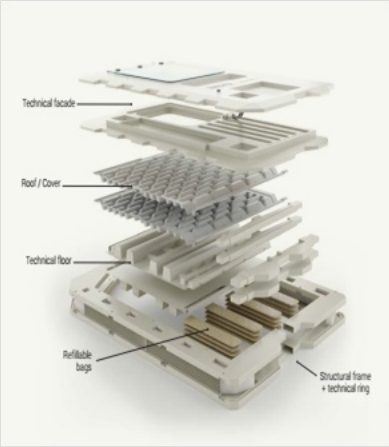

Uso : MÚLTIPLES

Descripción: 1UD SURI Shelter + 2 fachadas

Dimensión exterior: 1.30 x 2.84 x 2.56 m

Superficie interior: 3.15 m^2

Dimensión Exterior	1,30x 2,84 x 2,56 m
Superficie construida	3,15 m^2
Ventanas	2 por fachada (810 x 540 mm; 810 x 745 mm)
Ventilación	1 ventana registrable por fachada (6034,5 cm2) + 1 apertura por fachada (400 cm2)
Puerta	1 por fachada (2020 x 720 mm)
Altura interior	220 cm
Entrada luz natural	2 lucernarios + 2 ventanas por fachada
Velocidad de viento	27 m/s (EC1) con arrastramientos; 8 m/s (EC1) sin arrastramientos
Carga de nieve	50 Kg/m^2
Sobrecarga interior	224 kg/m^2
Materiales	HDPE / PMMA / ABS / ABS + PMMA / PP / PVC
Patente	Diseñado y fabricado en España / Patente mundial / PCT-ES 2013/07 06 37

RENTA SURI
DISTRIBUCIÓN · ALQUILER · VENTA
Agente Autorizado
Authorized Agent
Agent Autorisé
SURI
Shelter Units for Rapid Installation

contact@rentasuri.com
+34 965 03 98 61 / +34 688 43 07 97
c/ Ana Navarro 8, Bajo 1 - 03007 Alicante(Spain)
https://www.rentasuri.com

ESTRUCTURA : CONJUNTO MARCO

Estructura: conjunto marco / unidad SURI

Componentes: 2 pórticos; 2 origamis + malla exterior; 1 anillo técnico; 2 malla interior; fleje sujección interior.

Dimensiones: 1.30 x 2.84 x 2.56 m

Materiales: PE / HDPE / PVC / PP / Actis B. H.

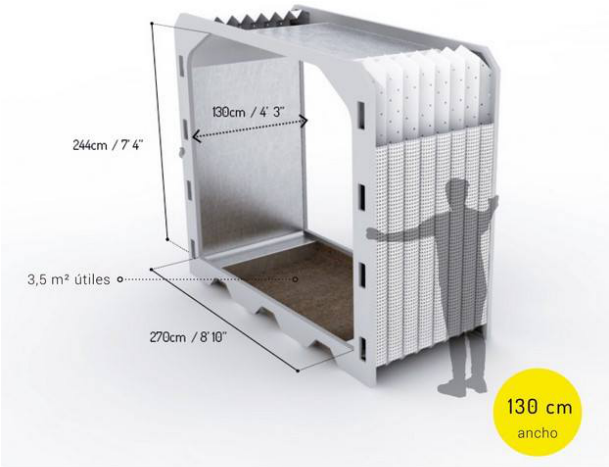

Componentes	- 2 pórticos - 2 piezas origami + malla exterior - 1 anillo técnico - 2 malla exterior - fleje sujección interior - tornilleria pàra la fijación con traviesas
Dimensión	1,30 x 2.84 x 2.56 m
Superficie útil	3,15 m^2
Ventilación	2 lucernarios por unidad
Entrada luz natural	2 lucernarios por unidad
Altura interior	220 cm
Velocidad de viento	27 m/s (EC1) con arrastramientos; 8 m/s (EC1) sin arrastramientos
Materiales	PE / HDPE / PVC / PP / Actis Boost'r Hybrid
Patente	Diseñado y fabricado en España / Patente Mundial / PCT-ES 2013/07 06 37
Observaciones	-

contact@rentasuri.com
+34 965 03 98 61 / +34 688 43 07 97
c/ Ana Navarro 8, Bajo 1 - 03007 Alicante(Spain)
https://www.rentasuri.com

ESTRUCTURA : CUBIERTA

Estructura: pieza cubierta / unidad SURI

Componentes: pieza cubierta

Dimensiones: 136 x 146 x 66 cm

Materiales: ABS + PMMA

Componentes	- 2 piezas cubierta - tornilleria pàra la fijación con traviesas
Dimensión	136 x 146 x 66 cm
Sobrecarga nieve	50 kg/m^2
Peso	8.30 kg
Materiales	ABS + PMMA
Patente	Diseñado y fabricado en España / Patente Mundial / PCT-ES 2013/07 06 37
Observaciones	-

contact@rentasuri.com
+34 965 03 98 61 / +34 688 43 07 97
c/ Ana Navarro 8, Bajo 1 - 03007 Alicante(Spain)
https://www.rentasuri.com

ESTRUCTURA : SUELO

Estructura: pieza suelo / unidad SURI

Componentes: pieza suelo

Dimensiones: 130 x 125 x 44 cm

Materiales: ABS / ABS Reciclado

Componentes	- 2 piezas suelo - tornilleria pàra la fijación con traviesas
Dimensión	130 x 125 x 44 cm
Sobrecarga nieve	224 kg/m^2
Peso	15 kg
Materiales	ABS / ABS Reciclado
Patente	Diseñado y fabricado en España / Patente Mundial / PCT-ES 2013/07 06 37
Observaciones	-

RENTA SURI
DISTRIBUCIÓN · ALQUILER · VENTA
Agente Autorizado
Authorized Agent
Agent Autorisé
SURI
Shelter Units for Rapid Installation

contact@rentasuri.com
+34 965 03 98 61 / +34 688 43 07 97
c/ Ana Navarro 8, Bajo 1 - 03007 Alicante(Spain)
https://www.rentasuri.com

ESTRUCTURA : ORIGAMI

Estructura: origami

Componentes: origami + malla

Dimensiones: 2.44 x 1.25 x 2.50 m

Materiales: HDPE / PVC

Componentes	- origami - malla perforada
Dimensión	2.44 x 1.25 x 2.50 m
Peso	15 kg
Materiales	ABS / ABS Reciclado
Patente	Diseñado y fabricado en España / Patente Mundial / PCT-ES 2013/07 06 37
Observaciones	-

RENTA SURI
DISTRIBUCIÓN · ALQUILER · VENTA
AfriArgel
Agente Autorizado
Authorized Agent
Agent Autorisé
SURI
Shelter Units for Rapid Installation

contact@rentasuri.com
+34 965 03 98 61 / +34 688 43 07 97
c/ Ana Navarro 8, Bajo 1 - 03007 Alicante(Spain)
https://www.rentasuri.com

ESTRUCTURA : ANILLO TÉCNICO

Estructura: conjunto marco / unidad SURI

Componentes: 2 pórticos; 2 origamis + malla exterior; 1 anillo técnico; 2 malla interior; fleje sujección interior.

Dimensiones: 1.30 x 2.84 x 2.56 m

Materiales: PE / HDPE / PVC / PP / Actis B. H.

Componentes	- 1 techo: 2 lucernarios + pieza central - 2 laterales - 1 suelo: 2 extremos + pieza central
Dimensión	- pieza central techo: 1.30 x 1.28 m - lucernario: 1.35 x 0.83 m - lateral: 1.35 x 2.10 m - extremo suelo: 1.40 x 0.50 m - pieza central suelo: 1.30 x 1.60 m
Peso	9.40 kg
Materiales	PVC / Actis Boost'r Hybrid / Velcro / Nylon
Patente	Diseñado y fabricado en España / Patente Mundial / PCT-ES 2013/07 06 37
Observaciones	-

RENTA SURI
DISTRIBUCIÓN · ALQUILER · VENTA
AfriArgel
Agente Autorizado
Authorized Agent
Agent Autorisé
SURI
Shelter Units for Rapid Installation

contact@rentasuri.com
+34 965 03 98 61 / +34 688 43 07 97
c/ Ana Navarro 8, Bajo 1 - 03007 Alicante(Spain)
https://www.rentasuri.com

FACHADA RÍGIDA

Fachada rígida: conjunto puerta - ventana

Componentes: pieza fachada puerta; puerta; pieza fachada ventana; ventana

Dimensiones: 280 x 248 x 15 cm

Materiales: PE / PMMA

Componentes	- pieza fachada puerta - puerta - pieza fachada ventana - ventana - tornillería para la fijación de las piezas al conjunto del marco
Dimensión	280 x 248 x 15 cmm
Peso	57 kg
Materiales	PE / PMMA
Patente	Diseñado y fabricado en España / Patente Mundial / PCT-ES 2013/07 06 37
Observaciones	Ventanas disponibles en PMMA transparente y PMMA ahumado, según aplicación

RENTA SURI
DISTRIBUCIÓN · ALQUILER · VENTA
Agente Autorizado
Authorized Agent
Agent Autorisé
SURI
Shelter Units for Rapid Installation

contact@rentasuri.com
+34 965 03 98 61 / +34 688 43 07 97
c/ Ana Navarro 8, Bajo 1 - 03007 Alicante(Spain)
https://www.rentasuri.com

FACHADA TEXTIL

Fachada textil: conjunto puerta - ventana

Componentes: pieza fachada puerta; puerta; pieza fachada ventana; ventana

Dimensiones: 280 x 248 x 10 cm

Materiales: PVC / ACTIS B. H. / Velcro / Nylon

Componentes	- pieza fachada puerta - puerta - pieza fachada ventana - ventana
Dimensión	280 x 248 x 10 cmm
Peso	20 kg
Materiales	PVC / ACTIS B. H. / Velcro / Nylon
Patente	Diseñado y fabricado en España / Patente Mundial / PCT-ES 2013/07 06 37
Observaciones	-